LONGJING®
Electric

LL9Z/T256 Limit Switch 行程开关

速动开关 LL9ZK 256-11Z、LL9ZK 256-02Z
缓动开关 LL9TK 256-11Z、LL9TK 256-02Z

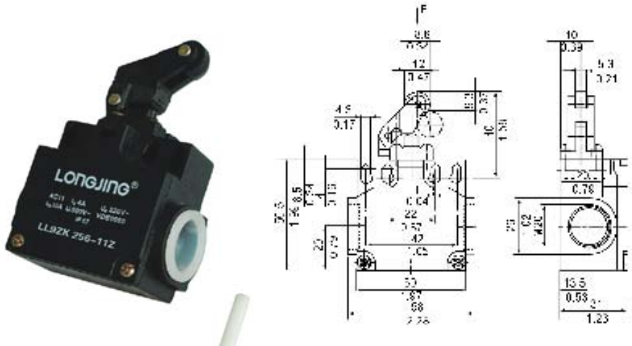

速动开关 LL9ZK4 256-11Z、LL9ZK4 256-02Z
缓动开关 LL9TK4 256-11Z、LL9TK4 256-02Z

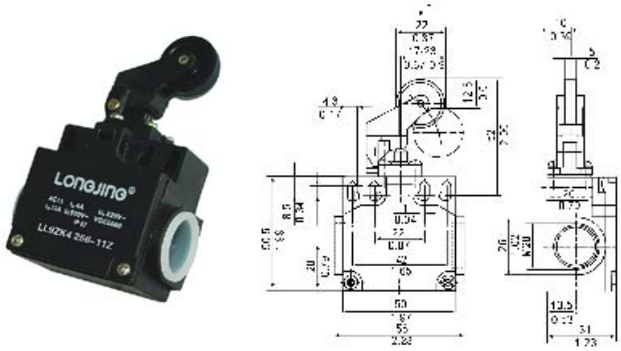

速动开关 LL9ZV10H 256-11Z、LL9ZV10H 256-02Z
缓动开关 LL9TV10H 256-11Z、LL9TV10H 256-02Z

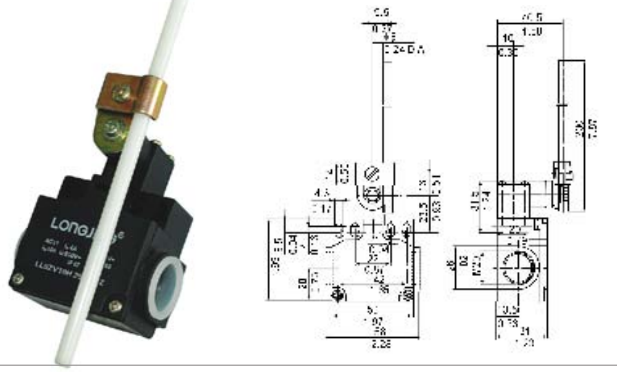

速动开关 LL9ZV7H 256-11Z、LL9ZV7H 256-02Z
缓动开关 LL9TV7H 256-11Z、LL9TV7H 256-02Z

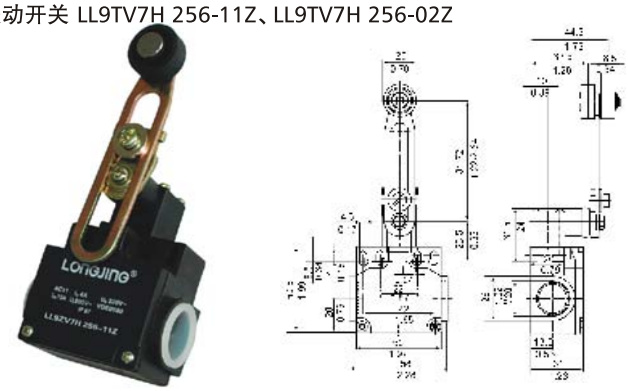

速动开关 LL9ZV1H 256-11Z、LL9ZV1H 256-02Z
缓动开关 LL9TV1H 256-11Z、LL9TV1H 256-02Z

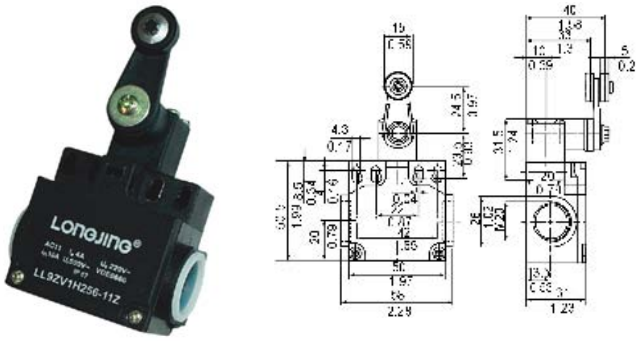

速动开关 LL9Z3K 256-11Z、 LL9Z3K 256-02Z
缓动开关 LL9T3K 256-11Z、 LL9T3K 256-02Z

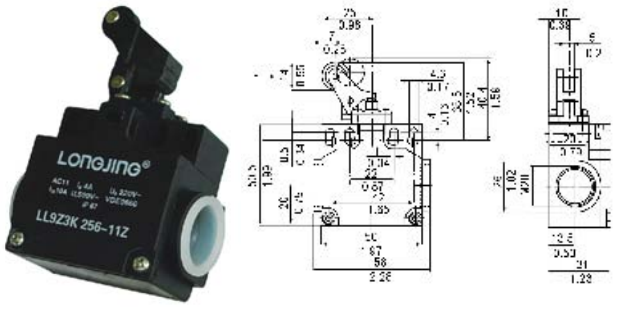
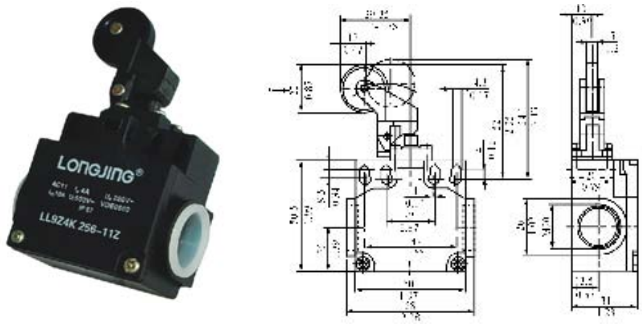
速动开关 LL9Z4K 256-11Z、LL9Z4K 256-02Z
缓动开关 LL9T4K 256-11Z、LL9T4K 256-02Z